１から学ぶ中学受験算数 ～第８２回面積を求める工夫②（等積変形）～
氏名：

例１　次の長方形で，斜線部分の面積は何 cm^2 ですか。

（１）

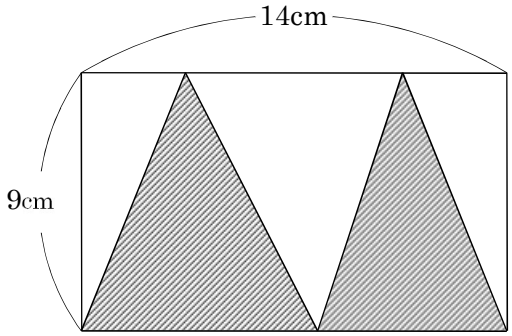

（２）

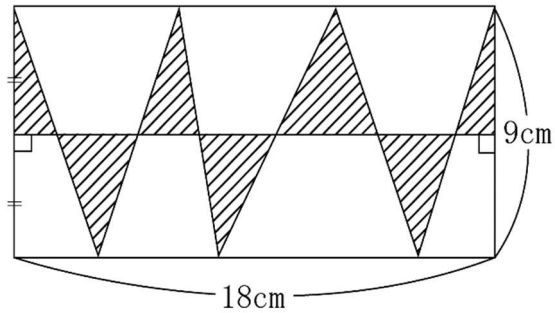
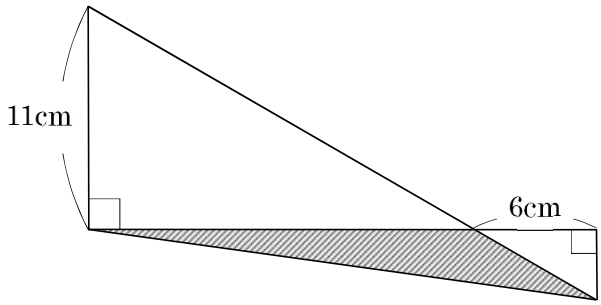
例２　次の図で，斜線部分の面積は何 cm^2 ですか。